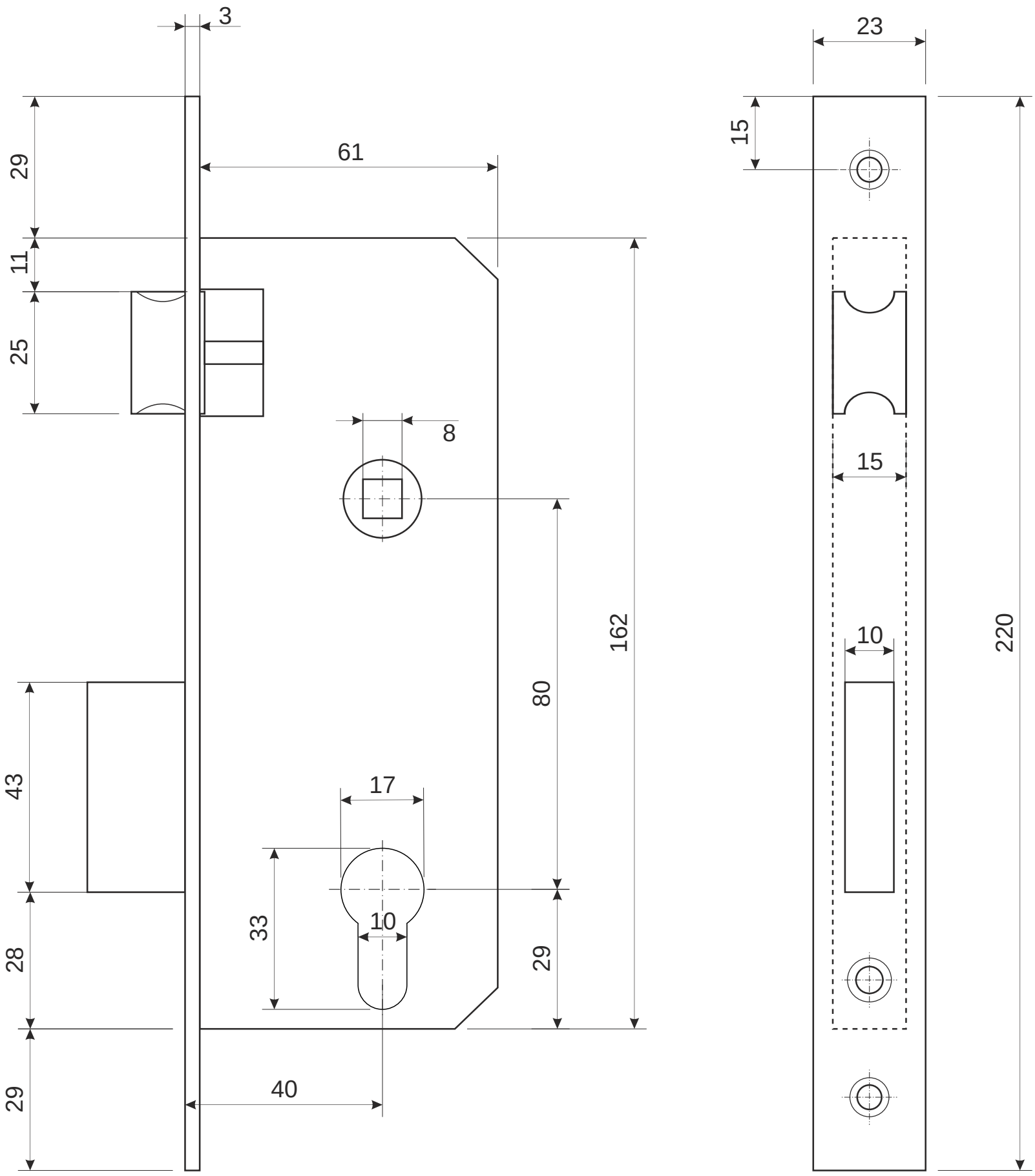

Винт крепления цилиндра

					Замок врезной Apecs 1323		
						Лист 1	Листов 3

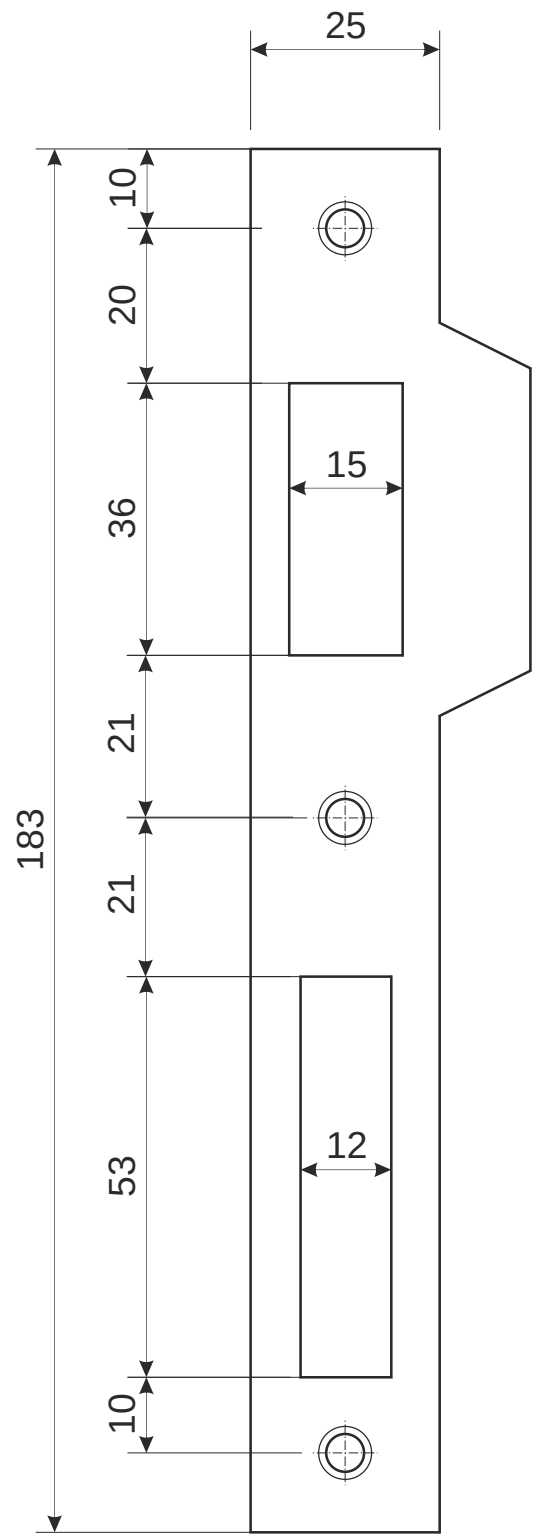

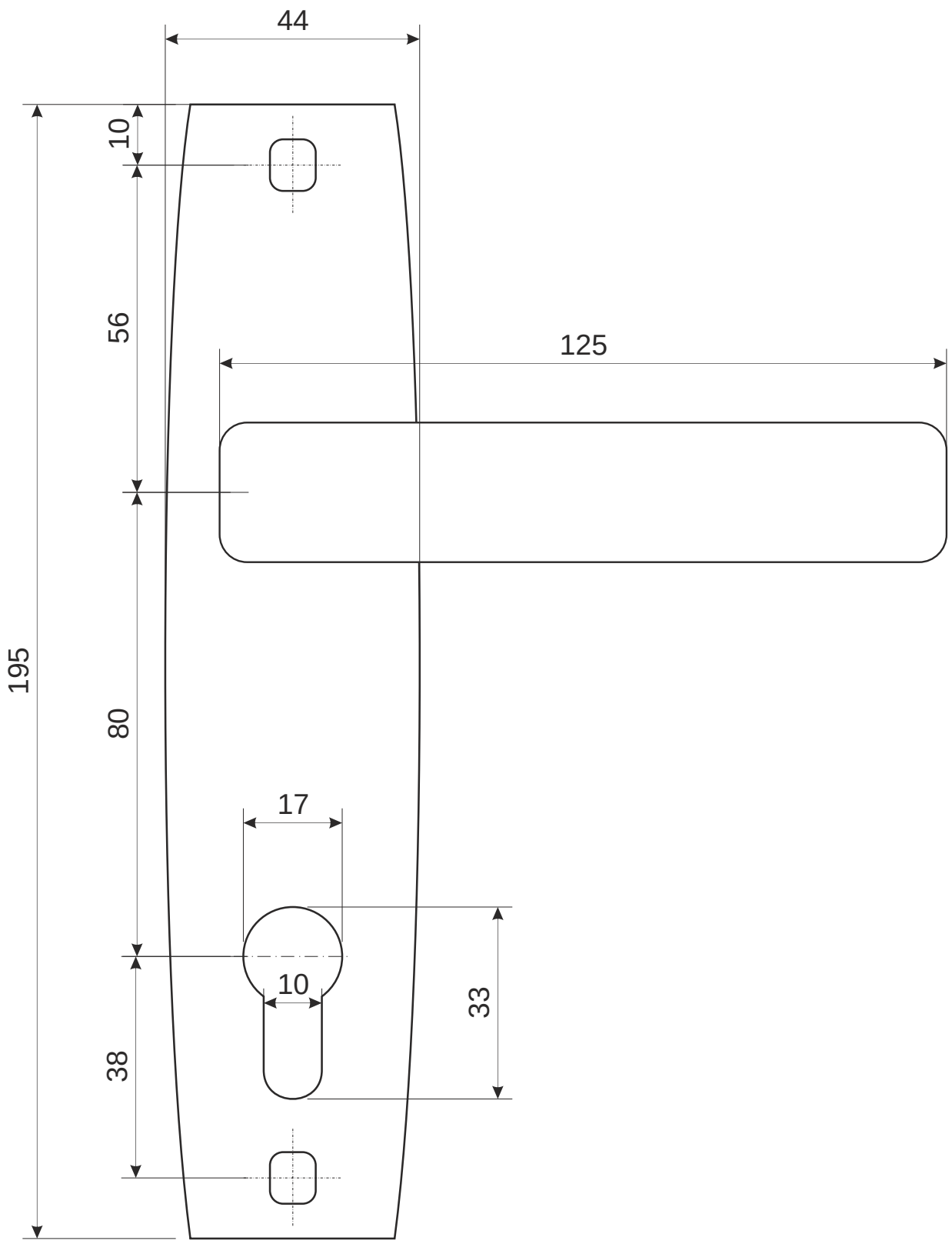

неразрезной квадрат 8х8

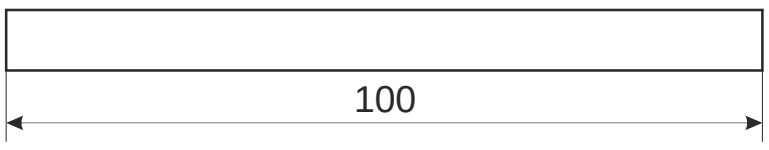

стяжка, 2шт.

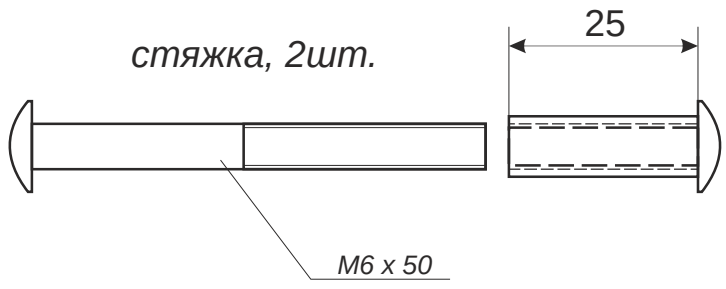

					Замок врезной Apecs 1323		
						Лист 2	*Листов 3*

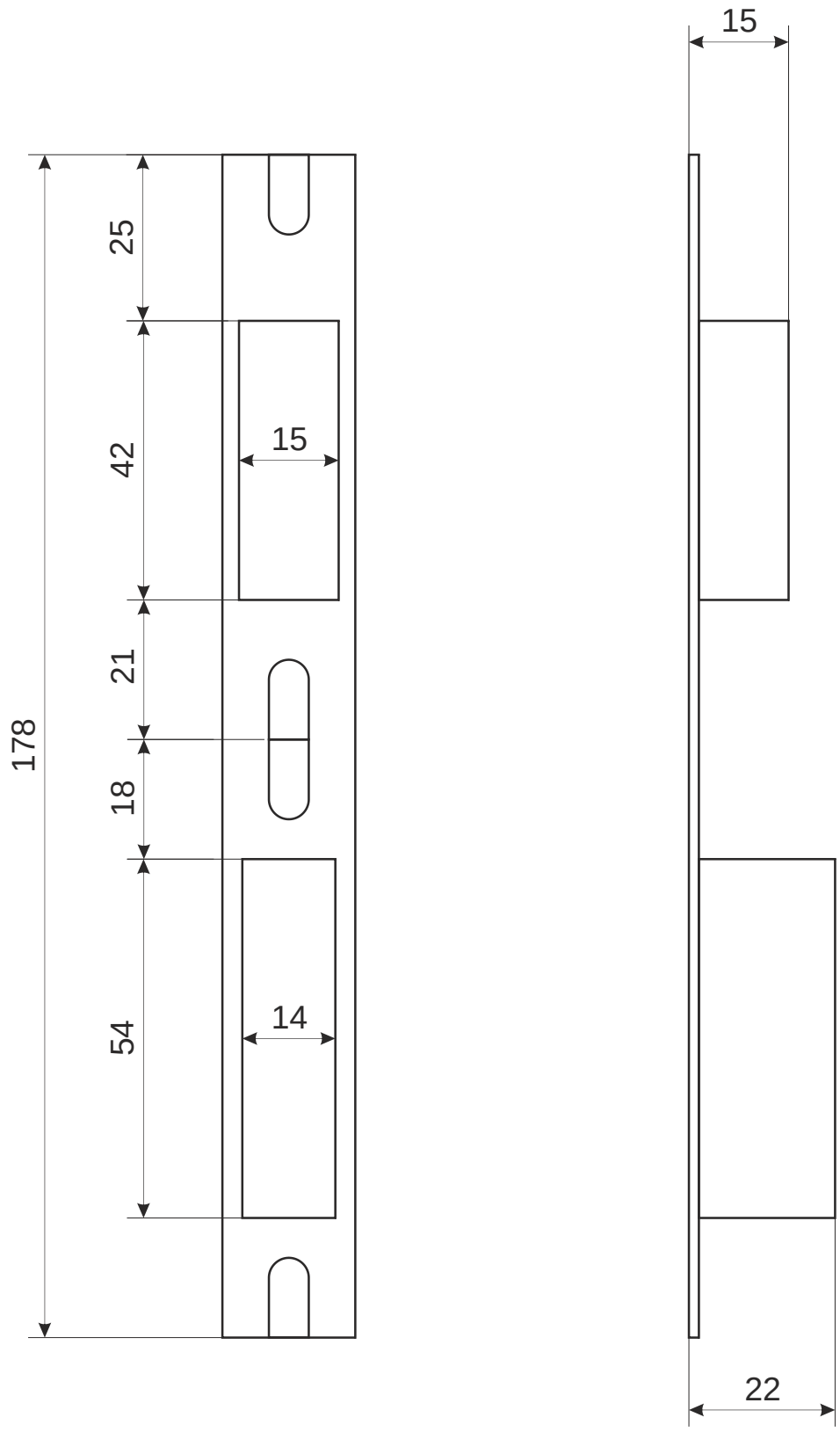

					Замок врезной Apecs 1323		
						Лист 3	*Листов 3*