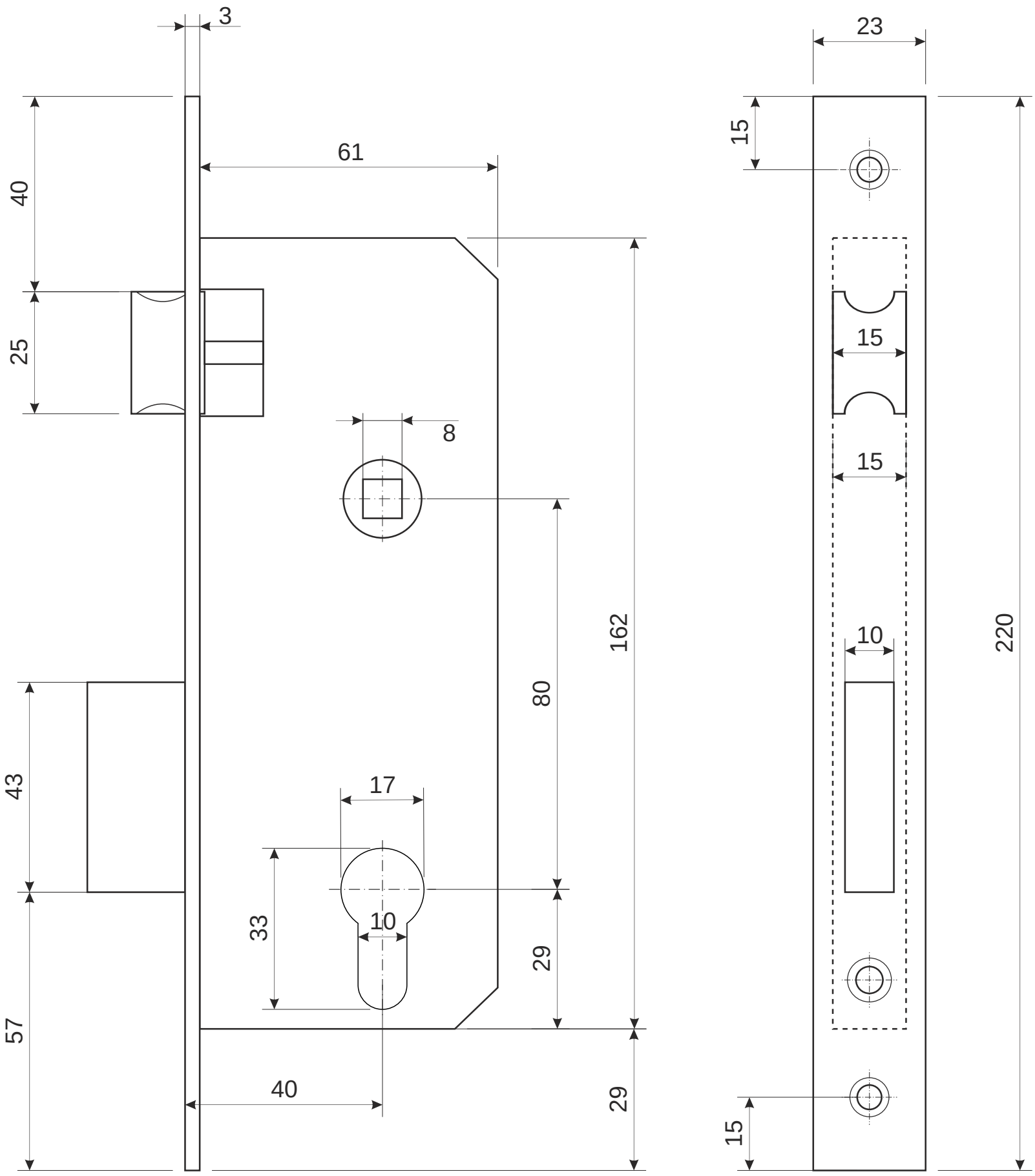

Винт крепления цилиндра

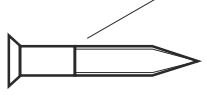


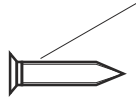


| | | | | | | | |
|---|---|---|---|---|---|---|---|
| | | | | | | | |
| | | | | | Замок врезной Apecs 1330 | | |
| | | | | | | Лист 1 | Листов 3 |

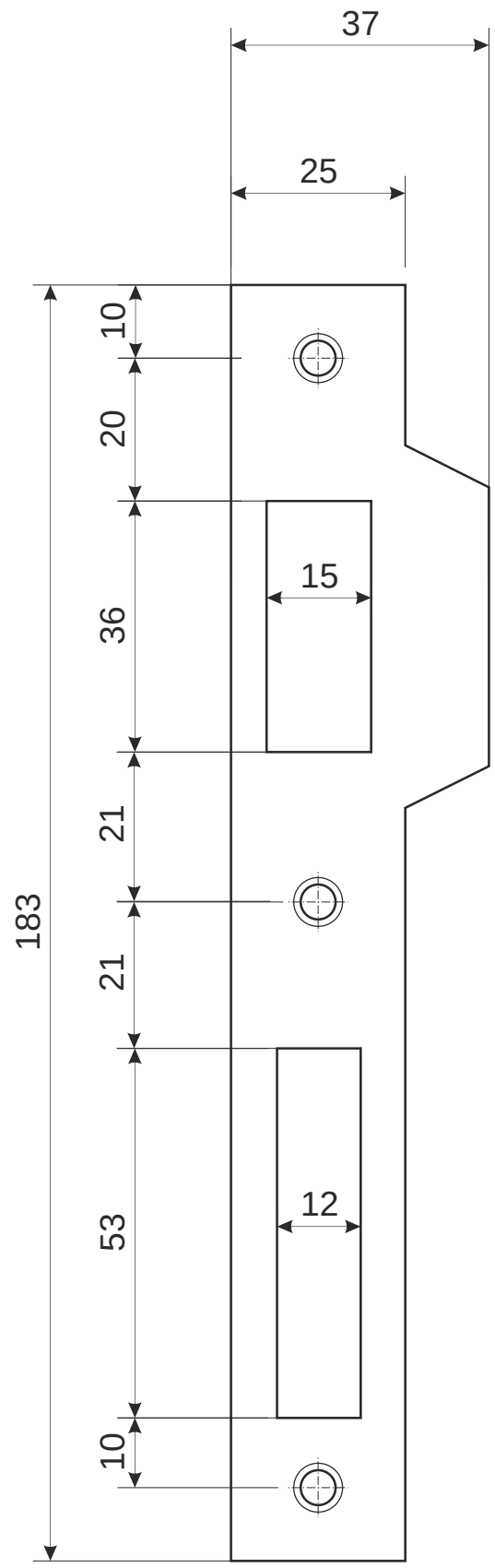


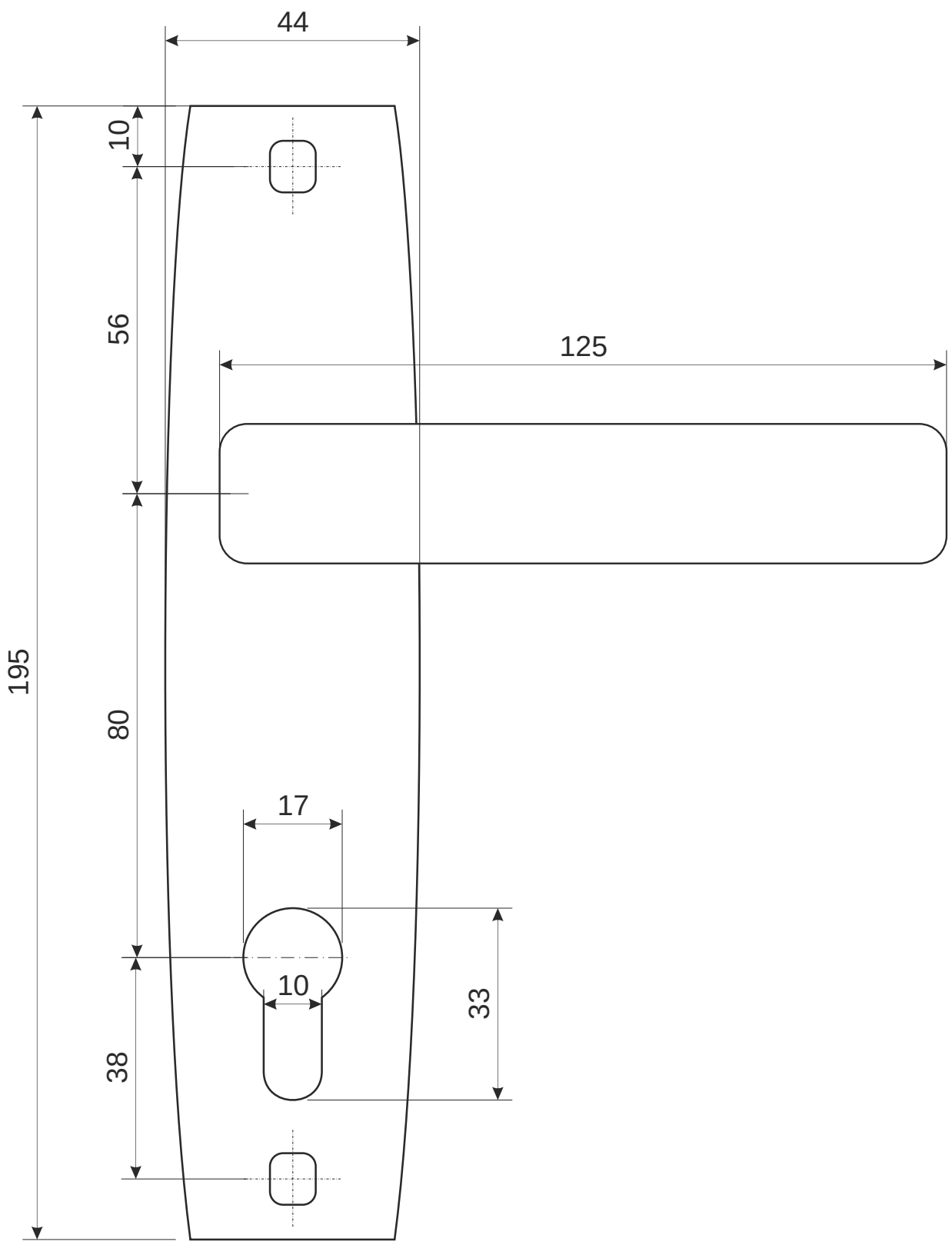


*неразрезной квадрат 8х8*

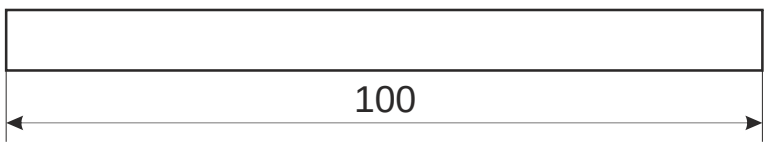


*стяжка, 2шт.*

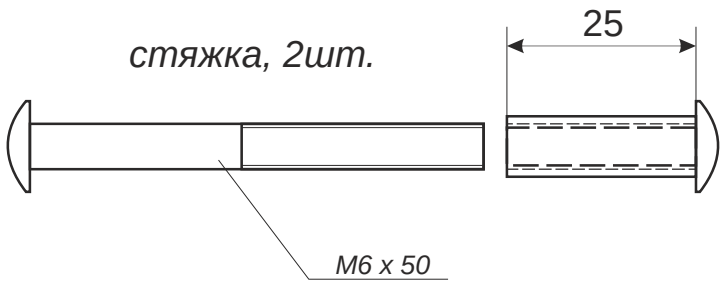


| | | | | | | | |
|---|---|---|---|---|---|---|---|
| | | | | | | | |
| | | | | | *Замок врезной Apecs 1330* | | |
| | | | | | | *Лист 2* | *Листов 3* |
| | | | | | | | |

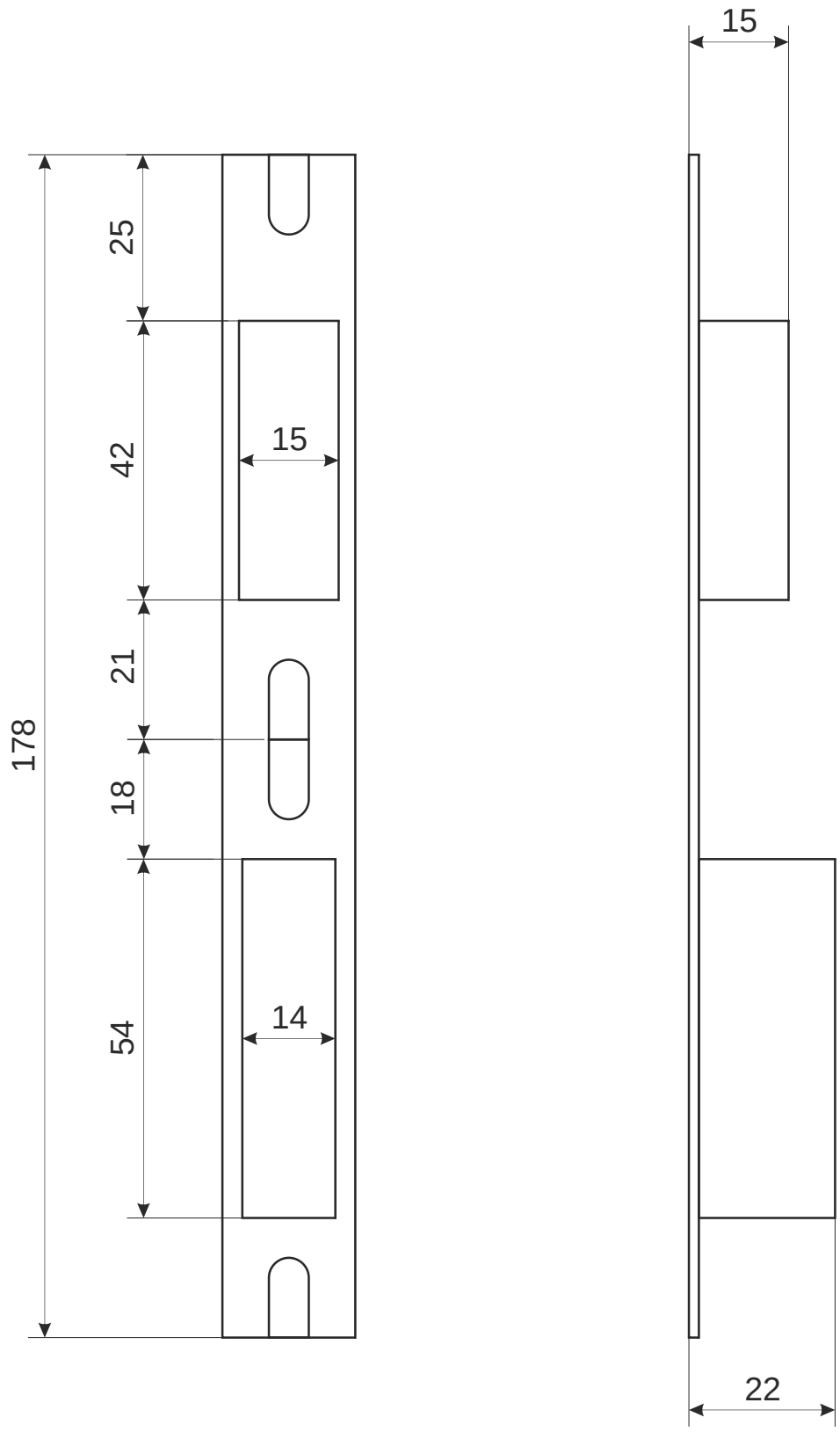


| | | | | | | | |
|---|---|---|---|---|---|---|---|
| | | | | | | | |
| | | | | | *Замок врезной Apecs 1330* | | |
| | | | | | | *Лист 3* | *Листов 3* |