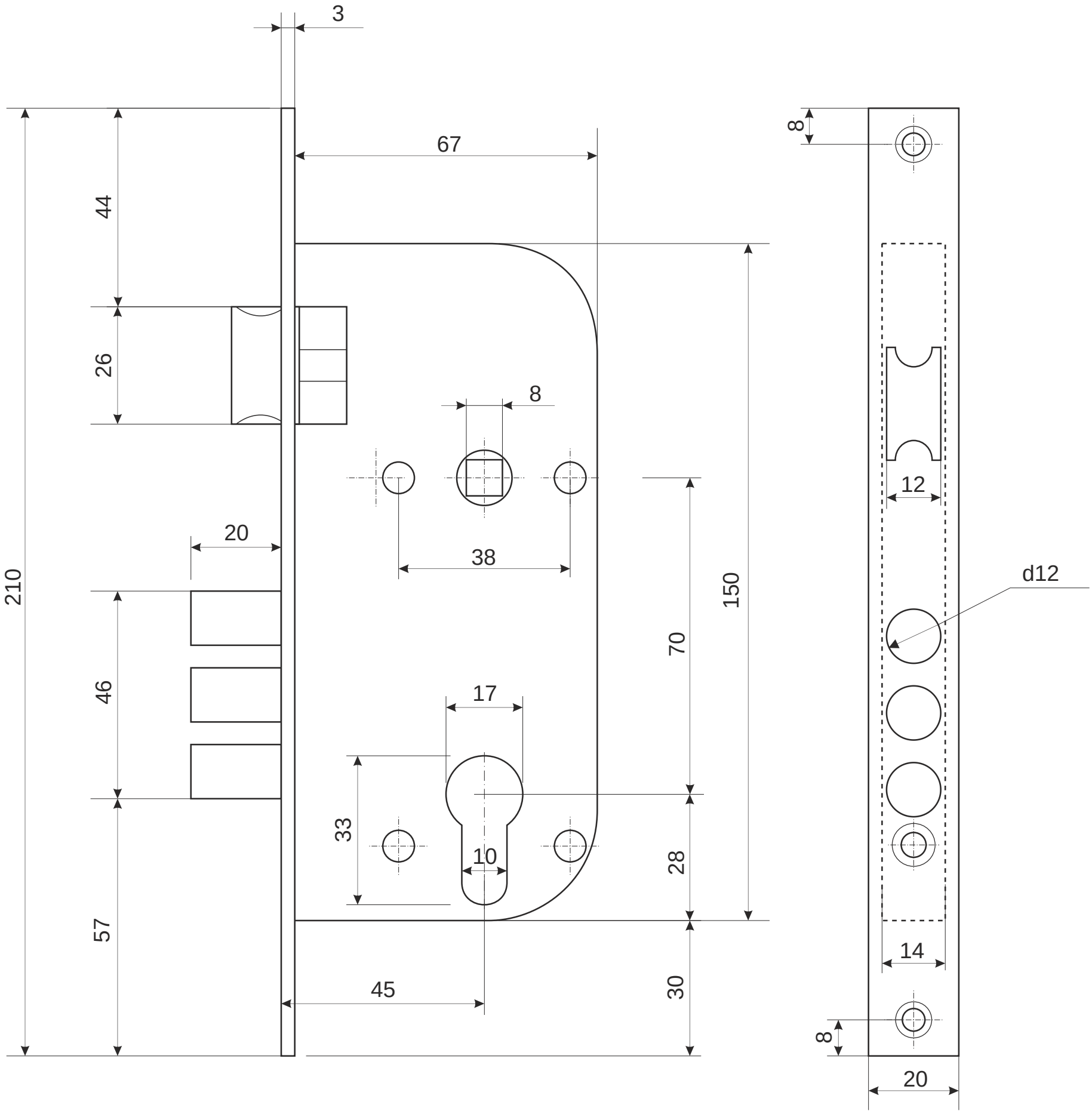

Винт крепления цилиндра

					Врезной замок Apecs 1526		
						Лист 1	*Листов 2*

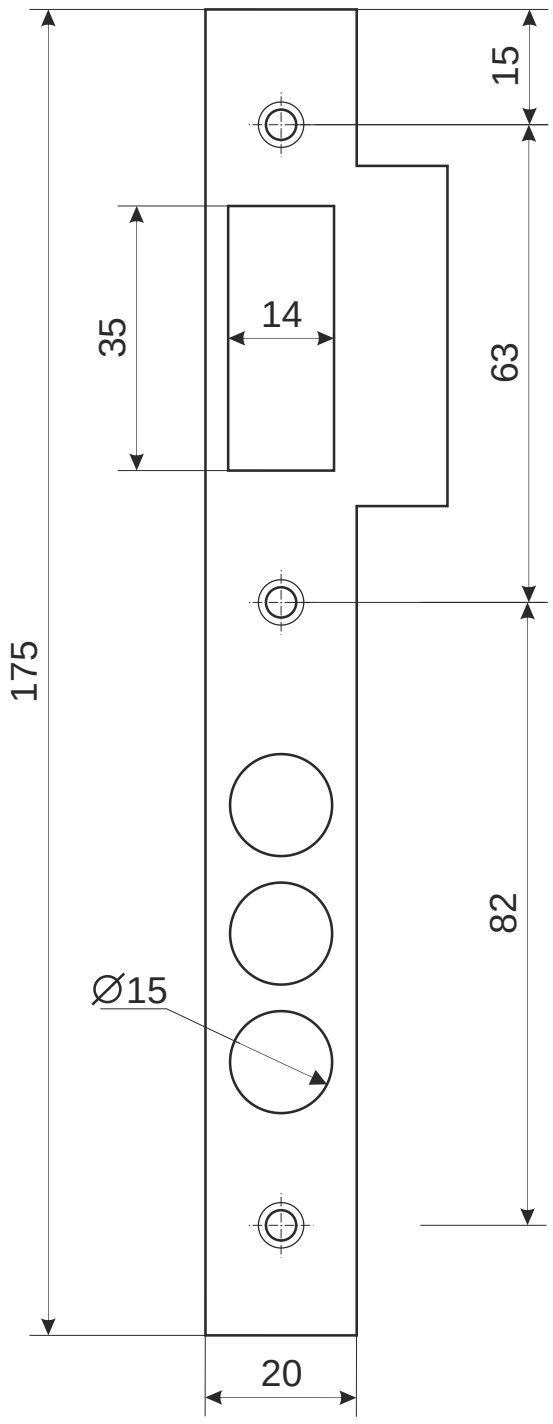

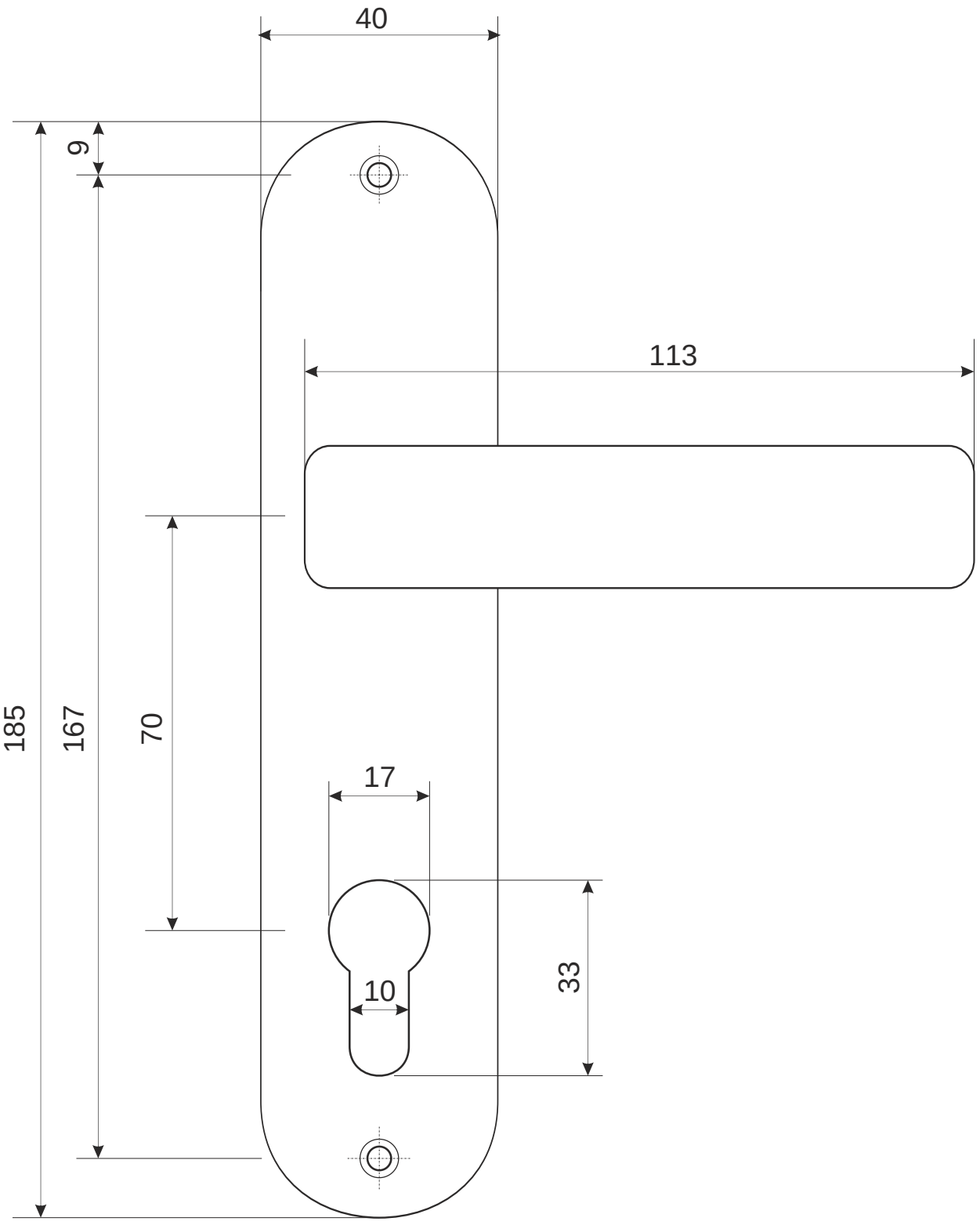

неразрезной квадрат 8x8

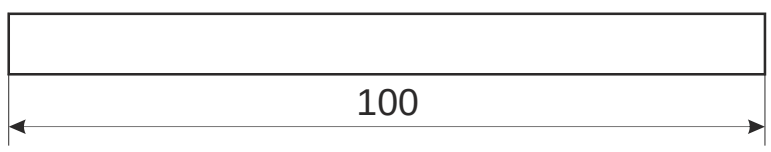

					Врезной замок Apecs 1526		
						Лист 2	*Листов 2*