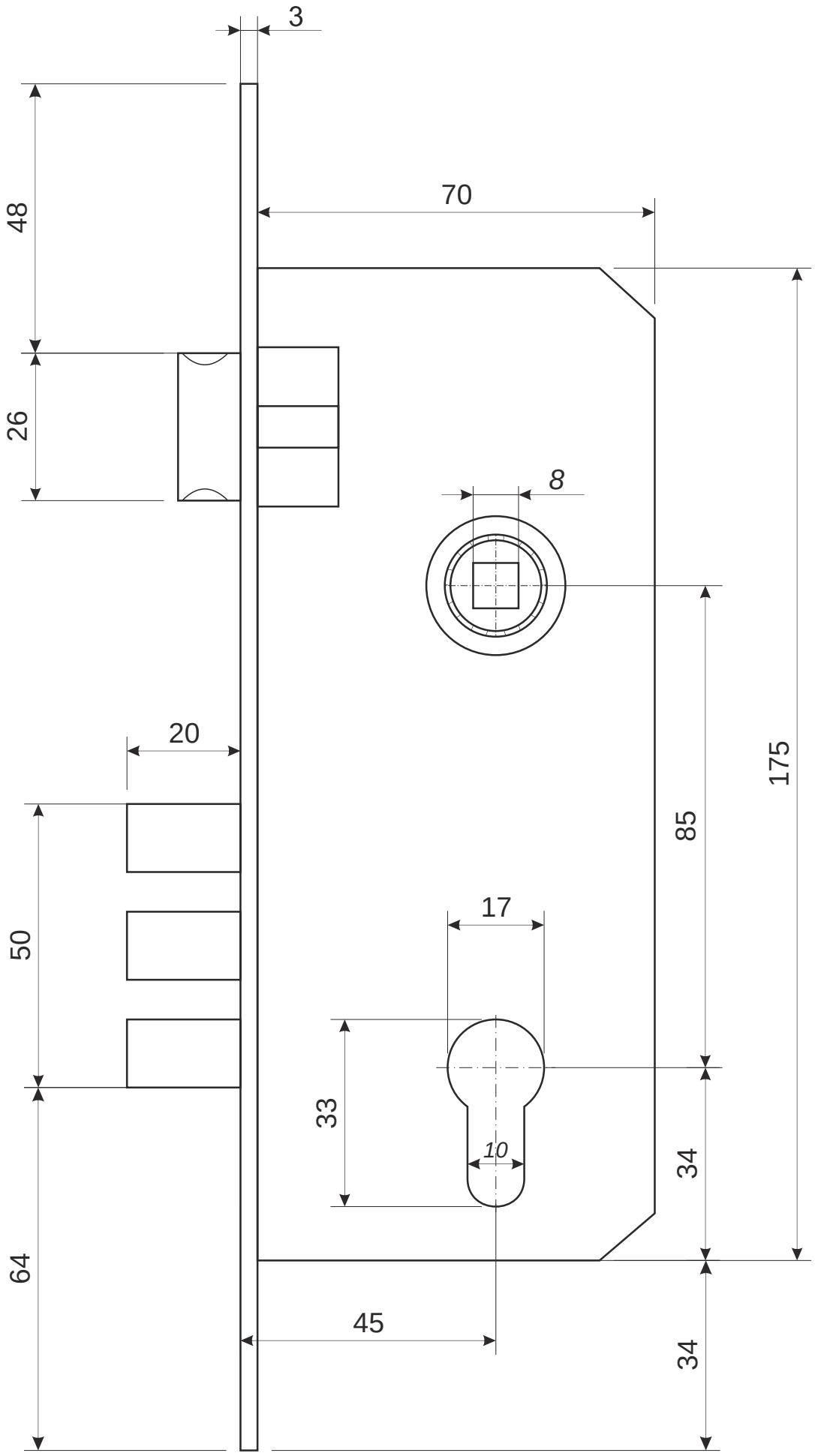

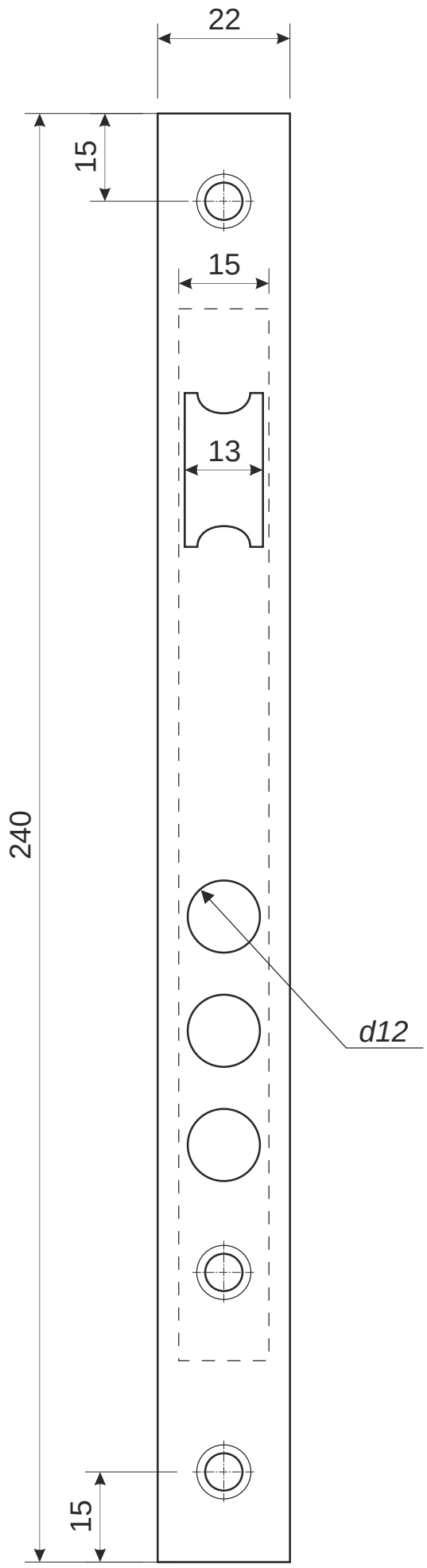

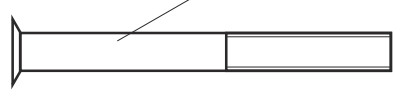

Винт крепления цилиндра

					Замок врезной Apecs 22XX		
						Лист 1	Листов 2

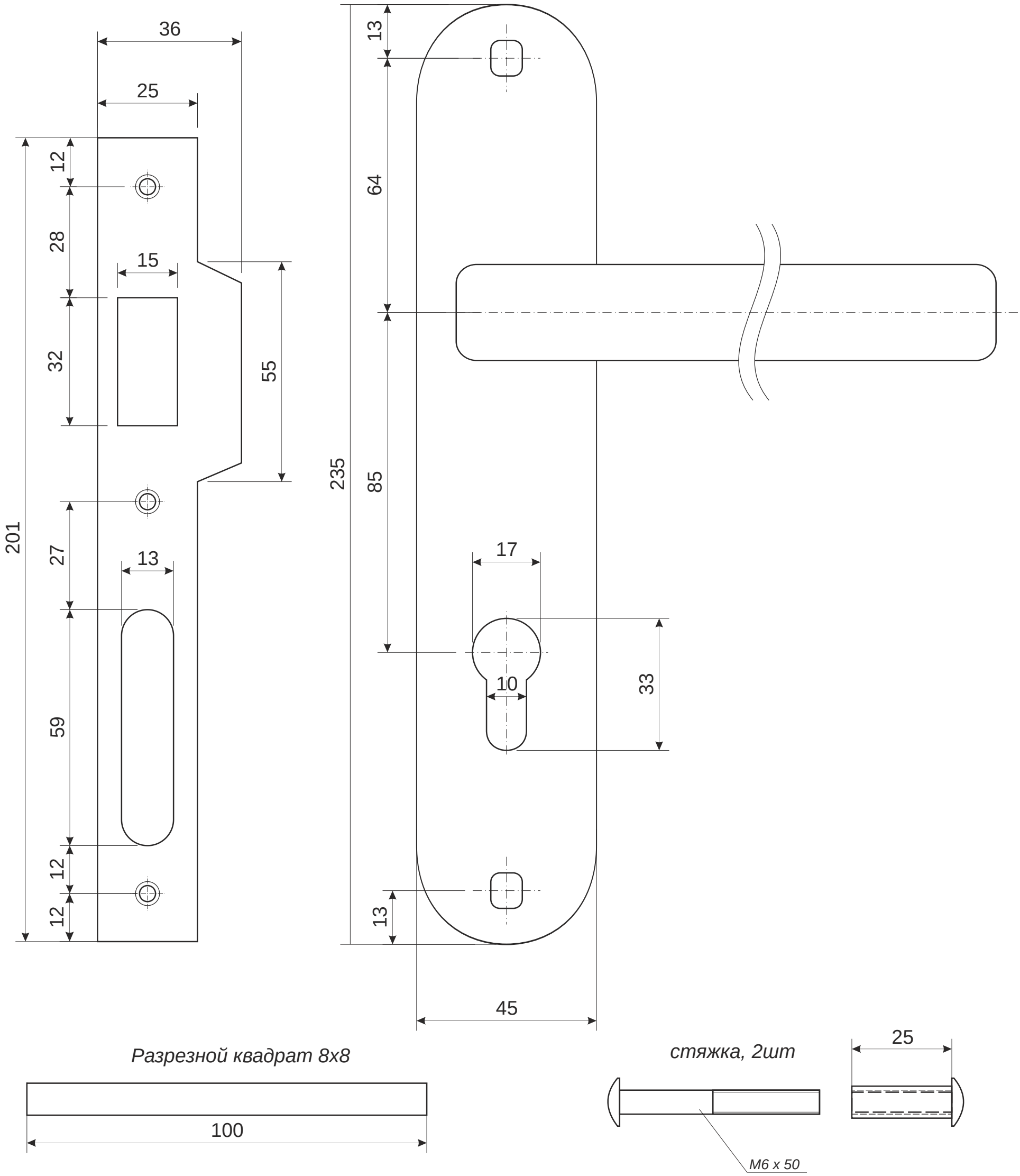

					Замок врезной Apecs 22XX		
						Лист 2	Листов 2